令和５年度第68回広島県高等学校新人卓球大会（個人の部）　　女子ダブルス

1

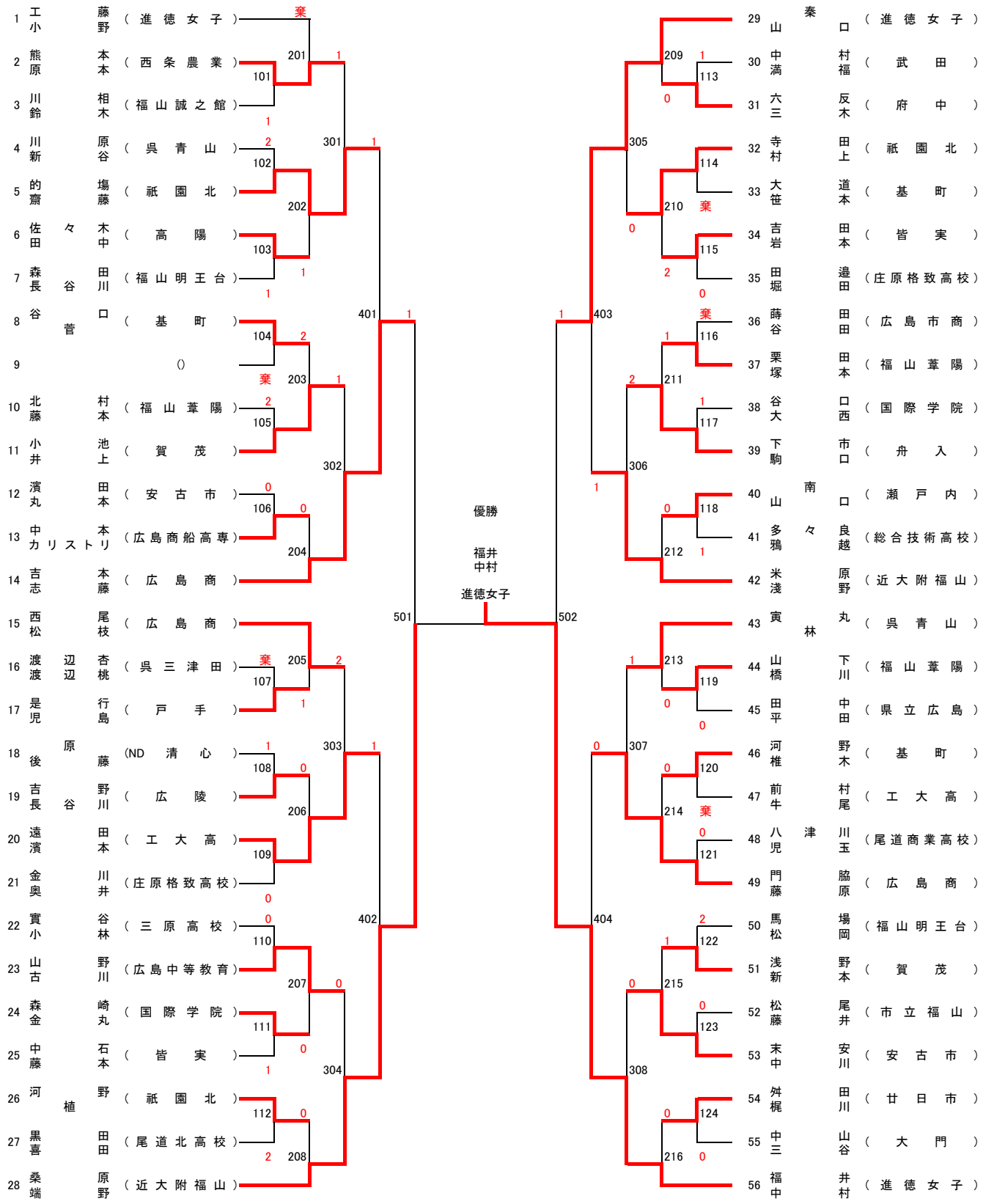

優勝	福井　蓮彩	・中村 羽花	進徳女子
2位	桑原　光	・端野 天音	近大附福山
3位	秦　佳怡	・山口 心愛	進徳女子
4位	吉本　藍	・志藤 優衣	県立広島商業
5位	門脇　千夏	・藤原 未咲	県立広島商業
5位	遠田　汐音	・濱本 七海	工大高
5位	米原　瑞穂	・浅野 志帆	近大附福山
5位	的場　羽菜	・斎藤 優美	祇園北